Korozivzdorné provedení
Materiál: INOX

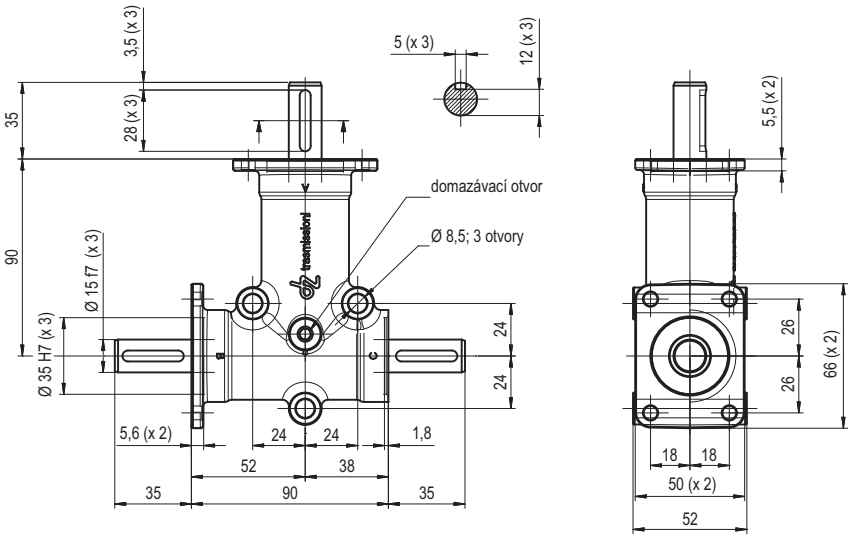

Provedení	DZ
Velikost	2
Příruba	2

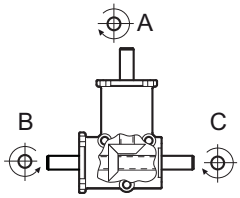

Převod. poměr	Vstup	Výstup	Typ	Hmotnost [kg]
1/1	A	B	DZ 20S-2FAB-Nerez	1,25
1/1	A	C	DZ 20FS-2FAC-Nerez	
1/2	A	B	DZ 22S-2FAB-Nerez	
1/2	A	C	DZ 22FS-2FAC-Nerez	
1/1	A	B - C	DZ 21-2FABC-Nerez	1,35
1/2	A	B - C	DZ 23-2FABC-Nerez	

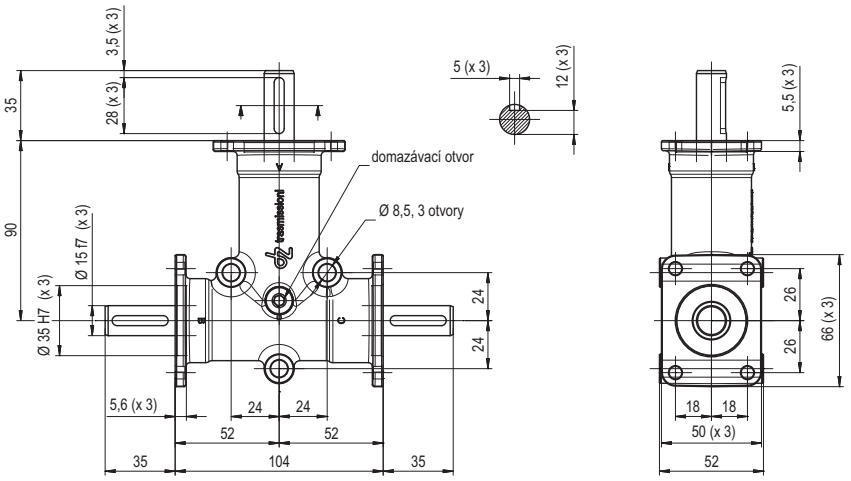

Provedení	DZ
Velikost	2
Příruba	3

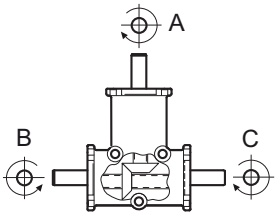

Převod. poměr	Vstup	Výstup	Typ	Hmotnost [kg]
1/1	A	B	DZ 20S-3FAB-Nerez	1,31
1/1	A	C	DZ 20FS-3FAC-Nerez	
1/2	A	B	DZ 22S-3FAB-Nerez	
1/2	A	C	DZ 22FS-3FAC-Nerez	
1/1	A	B - C	DZ 21-3FABC-Nerez	1,41
1/2	A	B - C	DZ 23-3FABC-Nerez	

Tiskové chyby vyhrazeny. Obrázky mají informativní charakter.

matis s.r.o., Kaštanová 34, 620 00 Brno, tel.: +420 548 214 438, fax: +420 548 214 439, e-mail: info@matis.cz, www.matis.cz